JRG

+GF+

JRGURED

Riduttori di pressione

La generazione JRGURED

Caratteristiche

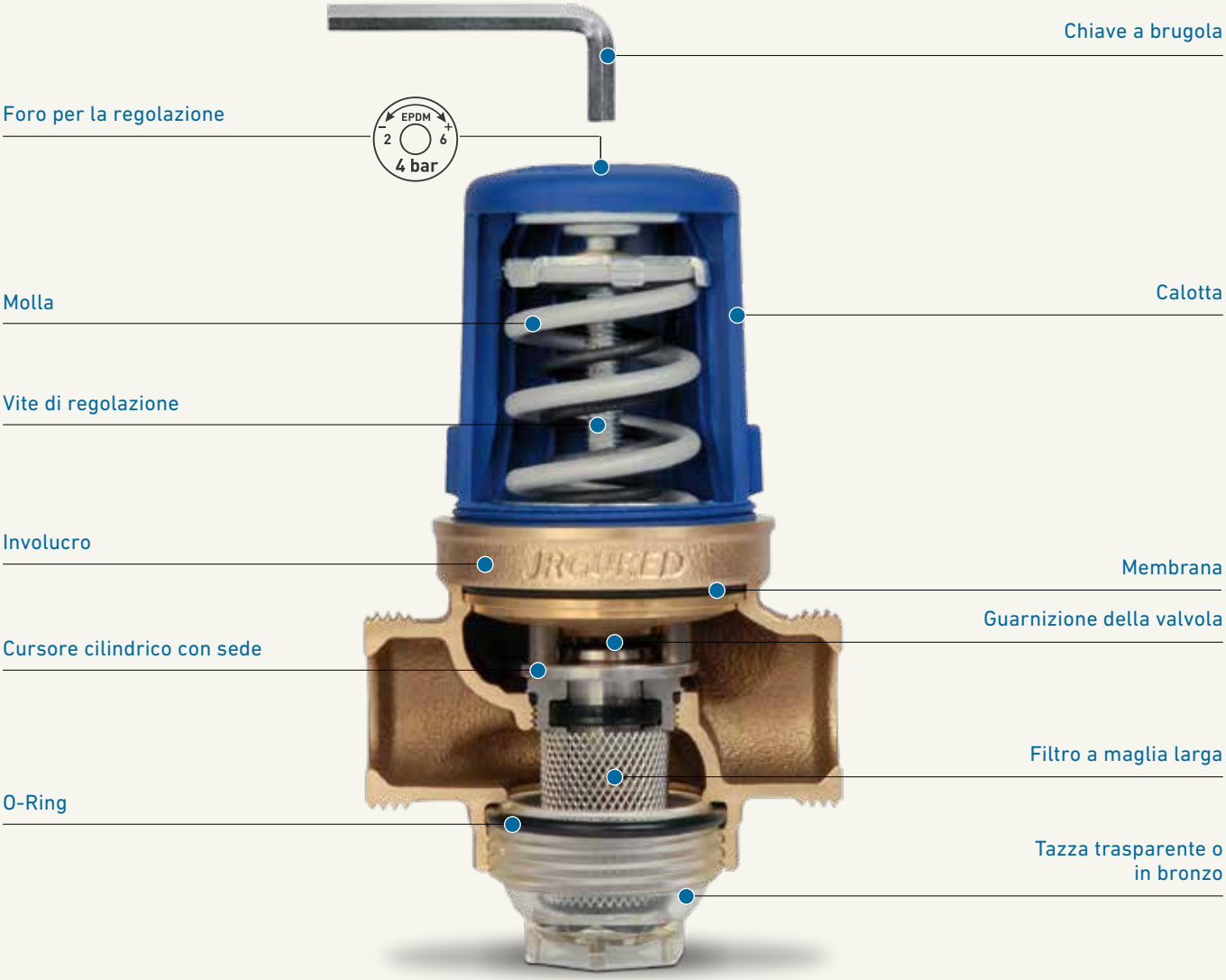

Il riduttore di pressione JRGURED è una valvola compatta per installazioni idrauliche, composta da un filtro a maglie larghe e da un riduttore di pressione. Il filtro a maglie larghe, installato di serie a monte del riduttore di pressione JRGURED, trattiene le sostanze in sospensione di dimensione maggiore ai 1000 µm. In caso di bisogno, oppure di un notevole calo di pressione durante il prelievo d'acqua, è necessario procedere semplicemente alla pulizia del filtro a maglie larghe. Il riduttore di pressione JRGURED soddisfa tutte le esigenze tecniche richieste ad un'apparecchiatura moderna.

Il riduttore di pressione JRGURED è dimensionato per una pressione nominale di 25 bar ed è disponibile in 4 versioni e nelle grandezze da ½" a 2 ½".
Le impostazioni di regolazione possono essere modificate in opera da un tecnico del settore e adeguate alle condizioni di esercizio reali. A seconda del modello, il riduttore può essere compatibile con temperature fino a 70°C. I riduttori di pressione JRGURED hanno i medesimi interassi del loro predecessore perciò non esistono problemi in caso di sostituzione.

Campo d'impiego

Il riduttore di pressione JRGURED è approvato per i seguenti campi d'impiego:

JRG Code	PN kPa (bar)	p_{sec} kPa (bar)	Reg. di fabbrica* kPa (bar)	t_{max} °C
1300/1303	2500 (25)	200-600 (2-6)	400 (4)	30
1310	2500 (25)	200-600 (2-6)	400 (4)	70
1320	2500 (25)	50-200 (0.5-2)	200 (2)	70
1330	2500 (25)	600-1000 (6-10)	600 (6)	70

* Altre regolazioni di pressione su richiesta.

Dimensioni della chiave di regolazione esagonale

GN	DN	⬡
½ + ¾	15 + 20	5 mm
1 + 1¼	25 + 32	6 mm
1½, 2 + 2½	40, 50 + 65	8 mm

Un giro di chiave di 360° corrisponde a:

GN ½ 35 kPa (0.35 bar)
GN ¾-2½ 30 kPa (0.30 bar)

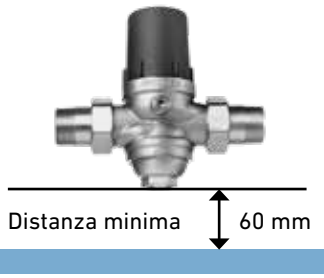

Indicazioni per il montaggio

I riduttori di pressione JRGURED funzionano in qualsiasi posizione. Essi devono essere montati su una condotta, libera da tensioni, facilmente accessibile. Per la manutenzione del filtro bisogna osservare una distanza minima di 60 mm. I riduttori di pressione JRGURED con la tazza in materiale sintetico devono essere montati protetti dai raggi ultravioletti intensi.

Prescrizioni tecniche

Per l'installazione del riduttore di pressione JRGURED fanno fede le direttive locali.

+ Vantaggi

- Involucro di bronzo
- Tutte le parti a contatto con l'acqua sono di bronzo, acciaio inossidabile o materiale sintetico
- Eccellente precisione della regolazione anche con minim prelievi
- Eccellenti valori di rendimento
- Scelta di tre scale di pressione
- 2 varianti per temperature diverse
- Facile pulizia del filtro a maglie larghe
- Ingombri ridotti
- Uguali interassi dell'JRGURED 1130

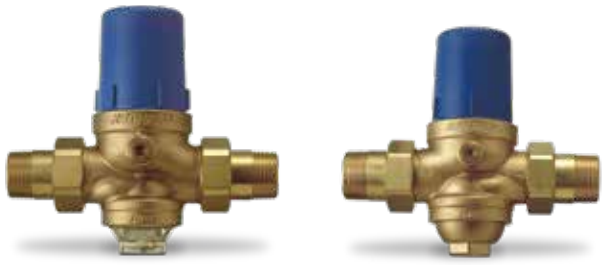

JRG Code	Caratteristiche
1300/1303	con tazza del filtro trasparente in materia sintetica
1310	
1320	con tazza del filtro in bronzo
1330	

Nomogramma ed esempi per il montaggio per riduttori di pressione JRG Codice 1300 – 1330 pressione 600/400 kPa (6/4 bar)

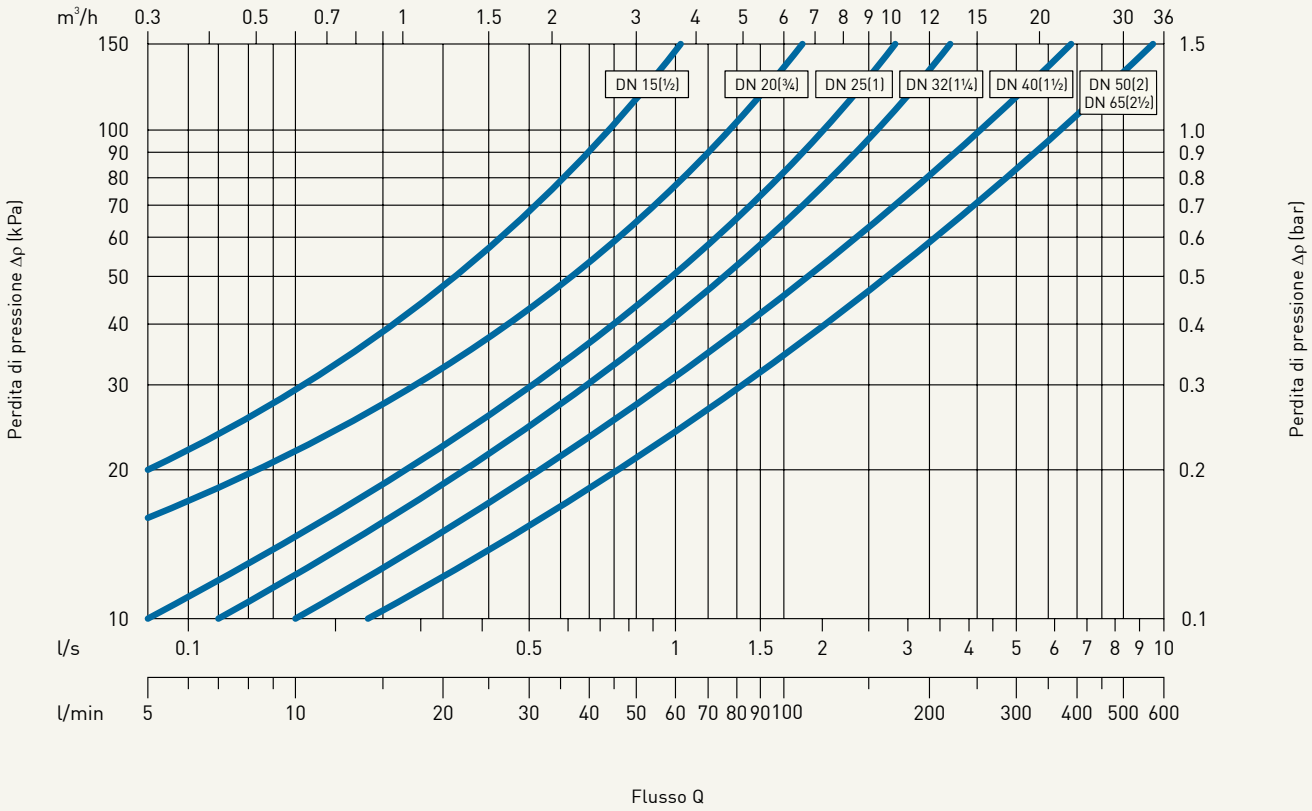

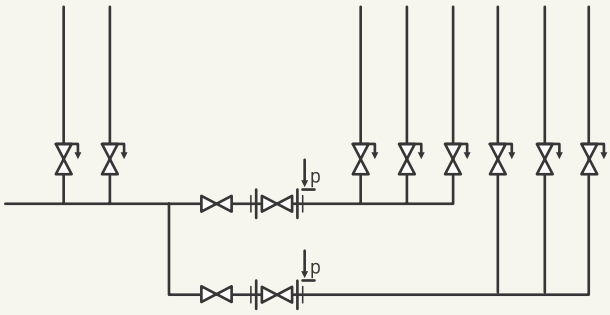

Batteria di distribuzione con tre pressioni differenti

I riduttori di pressione centralizzati aumentano il valore degli impianti e garantiscono la massima durata degli apparecchi allacciati. Per impianti con pressioni differenti si possono comodamente installare più riduttori di pressione regolati secondo le necessità.

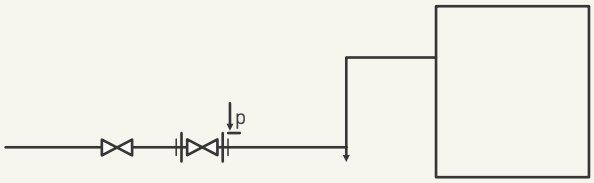

Collegamento di impianti e macchine con riduttore dedicato

Impianti speciali o macchine si possono allacciare singolarmente installando ad ognuno il suo riduttore. In ogni caso bisogna attenersi alle prescrizioni tecniche dei fornitori e ai regolamenti locali sull'uso di acqua potabile.

Prodotti

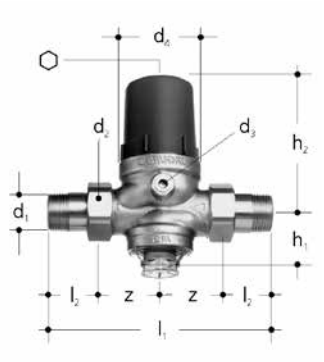

JRGURED riduttore di pressione, PN 25

- Temperatura: max. 30°C
- Materiale: bronzo, acciaio inossidabile, EPDM, plastica
- Regolazione di fabbrica: 400 kPa (4 bar)
- Pressione secondaria: 200 - 600 kPa (2 - 6 bar)
- Attacco: manometro
- Comprende: bocchettoni

GN (inch)	DN (mm)	JRG Codice	GF Codice	Peso (kg)
½	15	**1300.240**	**350 731 001**	0,742
¾	20	**1300.320**	**350 731 101**	0,970
1	25	**1300.400**	**350 731 201**	1,600
1 ¼	32	**1300.480**	**350 731 301**	2,423
1 ½	40	**1300.560**	**350 731 401**	4,050
2	50	**1300.640**	**350 731 501**	6,425
2 ½	65	**1300.720**	**350 734 601**	7,300

GN (inch)	DN (mm)	d1 R (inch)	d2 G (inch)	d3 Rp (inch)	d4 (mm)	h1 (mm)	h2 (mm)	l1 (mm)	l2 (mm)	z (mm)	⬡
½	15	½	¾	⅛	54	34	79	130	25	40	5
¾	20	¾	1	⅛	60	42	86	142	29	43	5
1	25	1	1 ¼	¼	72	52	110	167	34	50	6
1 ¼	32	1 ¼	1 ½	¼	80	64	121	196	38	60	6
1 ½	40	1 ½	1 ¾	¼	96	80	157	222	39	73	8
2	50	2	2 ⅜	¼	105	98	172	268	47	88	8
2 ½	65	2 ½	3	¼	105	98	172	292	56	90	8

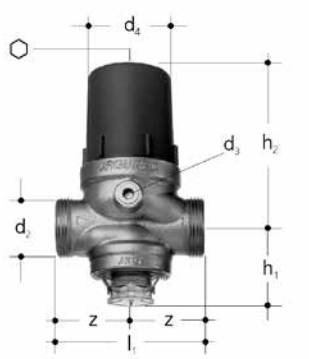

JRGURED riduttore di pressione, PN 25

- Temperatura: max. 30°C
- Materiale: bronzo, acciaio inossidabile, EPDM, plastica
- Regolazione di fabbrica: 400 kPa (4 bar)
- Pressione secondaria: 200 - 600 kPa (2 - 6 bar)
- Attacco: manometro

GN (inch)	DN (mm)	JRG Codice	GF Codice	Peso (kg)	d2 G (inch)	d3 Rp (inch)	d4 (mm)	h1 (mm)	h2 (mm)	l1 (mm)	z (mm)	⬡
½	15	**1303.015**	**350 712 301**	0,620	¾	⅛	54	34	79	80	40	5
¾	20	**1303.020**	**350 712 401**	0,770	1	⅛	60	42	86	85	43	5
1	25	**1303.025**	**350 712 501**	1,340	1 ¼	¼	72	52	110	100	50	6
1 ¼	32	**1303.032**	**350 712 601**	1,800	1 ½	¼	80	64	121	120	60	6
1 ½	40	**1303.040**	**350 712 701**	3,400	1 ¾	¼	96	80	157	145	73	8
2	50	**1303.050**	**350 712 801**	4,900	2 ⅜	¼	105	98	172	175	88	8
2 ½	65	**1303.065**	**350 734 701**	5,200	3	¼	105	98	172	180	90	8

Prodotti

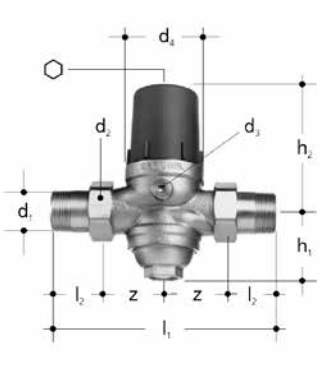

JRGURED riduttore di pressione, PN 25

- Temperatura: max. 70°C
- Materiale: bronzo, acciaio inossidabile, EPDM, plastica
- Regolazione di fabbrica: 400 kPa (4 bar)
- Pressione secondaria: 200 - 600 kPa (2 - 6 bar)
- Attacco: manometro
- Comprende: bocchettoni

GN (inch)	DN (mm)	JRG Codice	GF Codice	Peso (kg)
½	15	**1310.240**	**350 731 601**	0,780
¾	20	**1310.320**	**350 731 701**	1,040
1	25	**1310.400**	**350 731 801**	1,800
1 ¼	32	**1310.480**	**350 731 901**	2,640
1 ½	40	**1310.560**	**350 732 001**	4,500
2	50	**1310.640**	**350 732 101**	6,878
2 ½	65	**1310.720**	**350 734 801**	7,960

GN (inch)	DN (mm)	d1 R (inch)	d2 G (inch)	d3 Rp (inch)	d4 (mm)	h1 (mm)	h2 (mm)	l1 (mm)	l2 (mm)	z (mm)	⬡
½	15	½	¾	⅛	52	29	79	130	25	40	5
¾	20	¾	1	⅛	58	36	86	142	29	43	5
1	25	1	1 ¼	¼	70	52	110	167	34	50	6
1 ¼	32	1 ¼	1 ½	¼	77	64	121	196	38	60	6
1 ½	40	1 ½	1 ¾	¼	94	80	157	222	39	73	8
2	50	2	2 ⅜	¼	103	98	172	268	47	88	8
2 ½	65	2 ½	3	¼	103	98	172	292	56	90	8

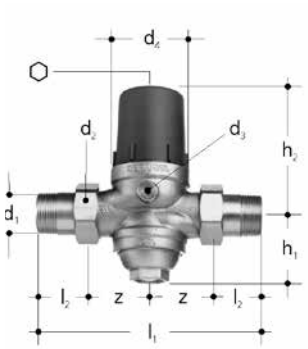

JRGURED riduttore di pressione, PN 25

- Temperatura: max. 70°C
- Materiale: bronzo, acciaio inossidabile, EPDM, plastica
- Regolazione di fabbrica: 200 kPa (2 bar)
- Pressione secondaria: 50 - 200 kPa (0.5 -2 bar)
- Attacco: manometro
- Comprende: bocchettoni

GN (inch)	DN (mm)	JRG Codice	GF Codice	Peso (kg)
½	15	**1320.240**	**350 734 001**	0,760
¾	20	**1320.320**	**350 734 101**	0,940
1	25	**1320.400**	**350 734 201**	1,730
1 ¼	32	**1320.480**	**350 734 301**	2,540
1 ½	40	**1320.560**	**350 734 401**	4,290
2	50	**1320.640**	**350 734 501**	6,530
2 ½	65	**1320.720**	**350 735 001**	7,690

GN (inch)	DN (mm)	d1 R (inch)	d2 G (inch)	d3 Rp (inch)	d4 (mm)	h1 (mm)	h2 (mm)	l1 (mm)	l2 (mm)	z (mm)	⬡
½	15	½	¾	⅛	52	29	79	130	25	40	5
¾	20	¾	1	⅛	58	36	86	142	29	43	5
1	25	1	1 ¼	¼	70	52	110	167	34	50	6
1 ¼	32	1 ¼	1 ½	¼	77	64	121	196	38	60	6
1 ½	40	1 ½	1 ¾	¼	94	80	157	222	39	73	8
2	50	2	2 ⅜	¼	103	98	172	268	47	88	8
2 ½	65	2 ½	3	¼	103	98	172	292	56	90	8

Prodotti

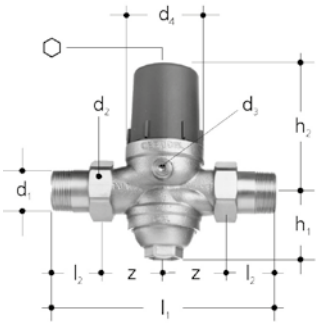

JRGURED riduttore di pressione, PN 25

- Temperatura: max. 70°C
- Materiale: bronzo, acciaio inossidabile, EPDM, plastica
- Regolazione di fabbrica: 600 kPa (6 bar)
- Pressione secondaria: 600 - 1000 kPa (6 - 10 bar)
- Attacco: manometro
- Comprende: bocchettoni

GN (inch)	DN (mm)	JRG Codice	GF Codice	Peso (kg)
½	15	**1330.240**	**350 732 801**	0,730
¾	20	**1330.320**	**350 732 901**	1,020
1	25	**1330.400**	**350 733 001**	1,870
1 ¼	32	**1330.480**	**350 733 101**	2,700
1 ½	40	**1330.560**	**350 733 201**	4,590
2	50	**1330.640**	**350 733 301**	7,050
2 ½	65	**1330.720**	**350 735 201**	8,320

GN (inch)	DN (mm)	d1 R (inch)	d2 G (inch)	d3 Rp (inch)	d4 (mm)	h1 (mm)	h2 (mm)	l1 (mm)	l2 (mm)	z (mm)	⬡
½	15	½	¾	⅛	52	29	79	130	25	40	5
¾	20	¾	1	⅛	58	36	86	142	29	43	5
1	25	1	1 ¼	¼	70	52	110	167	34	50	6
1 ¼	32	1 ¼	1 ½	¼	77	64	121	196	38	60	6
1 ½	40	1 ½	1 ¾	¼	94	80	157	222	39	73	8
2	50	2	2 ⅜	¼	103	98	172	268	47	88	8
2 ½	65	2 ½	3	¼	103	98	172	292	56	90	8

Panoramica degli accessori

Modello	JRG Codice	Dimensione	Rubinetto per manometro	Manometro	Pressione
	1300 **1303** **1310** **1320** **1330**	DN 15 [½"] DN 20 [¾"]	8101.010	8107.080	0-12 bar [0-1200 kPa]
	1300 **1303** **1310** **1320** **1330**	DN 25 [1"] DN 32 [1¼"] DN 40 [1½"] DN 50 [2"] DN 65 [2½"]	8102.010	8107.081	0-12 bar [0-1200 kPa]

+GF+

Accessori

Rubinetto per manometro, PN 16

- Descrizione: per 1300-1333 (1/2+3/4) / 1353-1363 (1/2+3/4)
- Temperatura: max. 100°C
- Materiale: ottone

GN (inch)	DN (mm)	JRG Codice	GF Codice	Peso (kg)	d1 R (inch)	d2 Rp (inch)	l (mm)
⅛	6	**8101.010**	**350 260 502**	0,090	⅛	¼	25

Rubinetto per manometro, PN 16

- Descrizione: per 1300-1333 (1-21/2) / 1353-1363
- Temperatura: max. 100°C
- Materiale: ottone

GN (inch)	DN (mm)	JRG Codice	GF Codice	Peso (kg)	d1 R (inch)	d2 Rp (inch)	l (mm)
¼	8	**8102.010**	**350 260 503**	0,120	¼	¼	30

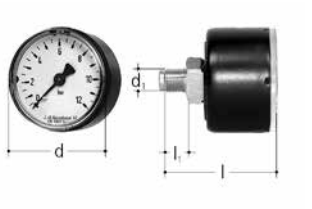

Manometro

- Temperatura: max. 60°C (acqua, aria)

GN (inch)	DN (mm)	JRG Codice	GF Codice	Peso (kg)	d (mm)	d1 R (inch)	l (mm)	l1 (mm)	PN (bar)
⅛	6	**8106.040**	**350 585 901**	0,066	40	⅛	46	10	0 - 12
¼	8	**8106.080**	**350 342 601**	0,079	50	¼	48	12	0 - 12

Manometro

- Temperatura: max. 60°C (acqua, aria)

GN (inch)	DN (mm)	JRG Codice	GF Codice	Peso (kg)	d (mm)	d1 R (inch)	h (mm)	h1 (mm)	PN (bar)
¼	8	**8107.080**	**350 678 901**	0,100	40	¼	38	12	0 - 12
¼	8	**8107.081**	**350 110 601**	0,067	50	¼	44	12	0 - 12

Panoramica dei raccordi

4700	8201	8204	8209	8299	8331	8333	8350	8355	8360

	DN 15	DN 20	DN 25	DN 32	DN 40	DN 50	DN 65
	G ¾	G 1	G 1 ¼	G 1 ½	G 1¾	G 2 ⅜	G3
Collegamenti							
Raccordi per tubo di ferro **JRG Codice**	**8201.160** (⅜") **8201.240** (½")	**8201.320** (¾")	**8201.400** (1")	**8201.402** (1") **8201.480** (1 ¼")	**8201.560** (1 ½")	**8201.640** (2")	**8201.720** (2 ½")
Raccordi a saldare **JRG Codice**	–	–	**8209.022** (22)	**8209.122** (22) **8209.028** (28)	–	–	–
Raccordi a saldare **JRG Codice**	**8299.240** (½") **8333.240** (½")	**8299.320** (¾") **8333.320** (¾")	**8204.320** (¾") **8299.400** (1") **8331.320** (¾") **8333.400** (1")	**8331.322** (¾") **8204.400** (1") **8331.400** (1") **8299.480** (1 ¼") **8333.480** (1 ¼")	**8299.560** (1 ½") **8333.560** (1 ½")	**8299.640** (2") **8333.640** (2")	**8299.720** (2 ½") **8333.720** (2 ½")
Manicotti **JRG Codice**	**8360.015**	**8360.020**	**8360.025**	**8360.032**	**8360.040**	**8360.050**	
Raccordi in materiale plastico							
JRG Sanipex MT **JRG Codice**	**4700.102** (16) **4700.104** (20)	**4700.112** (26)	**4700.120** (16) **4700.122** (20) **4700.124** (26) **4700.126** (32)	**4700.128** (26) **4700.130** (32) **4700.132** (40)	**4700.138** (50)	**4700.140** (63)	–
Georg Fischer iFIT **GF Codice**	**762.101.273** (16/20) **762.101.281** (25/32))	**762.101.282** (25/32)	**762.101.283** (25/32)	**762.101.284** (25/32)	–	–	–
Georg Fischer INSTAFLEX elettrofusione **GF Codice**	**761.069.720** (16) **761.069.721** (20) **761.069.723** (25)	**761.069.722** (20) **761.069.724** (25) **761.069.726** (32)	**761.069.725** (25) **761.069.727** (32) **761.069.729** (40)	**761.069.728** (32) **761.069.730** (40)	**761.069.732** (50)	**761.069.735** (63)	–
Raccordi per sistema Pressfitting							
Geberit Mapress **JRG Codice**	**8350.015** (15) **8350.018** (18)	**8350.022** (22)	**8351.018** (18) **8351.022** (22) **8350.028** (28)	**8351.122** (22) **8351.028** (28) **8350.035** (35)	**8350.042** (42)	**8350.054** (54)	–
Nussbaum Optipress Viega Sanpress **JRG Codice**	**8355.015** (15) **8355.018** (18)	**8355.022** (22)	**8356.018** (18) **8356.022** (22) **8355.028** (28)	**8356.122** (22) **8356.028** (28) **8355.035** (35)	**8355.042** (42)	**8355.054** (54)	–

Raccordi

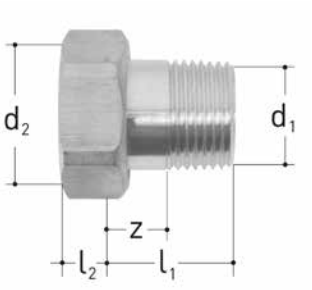

Bocchettone a sede piana

- Descrizione: per 1300-1333, 1350-1363, 2100-2110, 2113, 2130-2140, 2143, 8201.402, 9601.040, 9603.040, 9606.040, 9695.480
- Materiale: ottone
- Attacco: filettatura esterna

GN (inch)	DN (mm)	JRG Codice	GF Codice	Peso (kg)	d1 R (inch)	d2 G (inch)	l1 (mm)	l2 (mm)
½	15	**8201.240**	**350 331 701**	0,060	½	¾	25	6
¾	20	**8201.320**	**350 331 801**	0,100	¾	1	29	7
1	25	**8201.400**	**350 331 901**	0,180	1	1 ¼	34	8
1 ¼	32	**8201.480**	**350 332 001**	0,290	1 ¼	1 ½	38	9
1 ½	40	**8201.560**	**350 332 101**	0,360	1 ½	1 ¾	39	10
2	50	**8201.640**	**350 332 201**	0,620	2	2 ⅜	47	11
2 ½	65	**8201.720**	**350 330 901**	1,350	2 ½	3	56	15

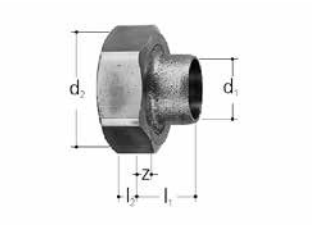

Raccordo a saldare

- Descrizione: per 3400, 3410, 5120
- Materiale: bronzo, ottone

* fino ad esaurimento scorte

d (mm)	DN (mm)	JRG Codice	GF Codice	Peso (kg)	d1 (mm)	d2 G (inch)	l1 (mm)	l2 (mm)	z (mm)
22	20	**8209.022**	**350 484 201**	0,175	22	1 ¼	24	8	7
22	20	**8209.122**	**355 630 901**	0,250	22	1 ½	24	9	7
28	25	**8209.028**	**350 484 301**	0,260	28	1 ½	26	9	6

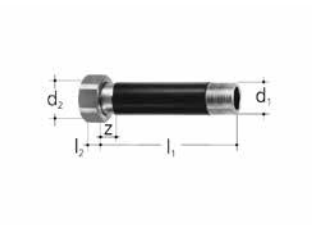

Raccordo filettato con tronchetto di tubo

- Descrizione: per 1130
- Materiale: ottone
- Attacco: filettatura esterna

GN (inch)	DN (mm)	JRG Codice	GF Codice	Peso (kg)	d1 R (inch)	d2 G (inch)	l1 (mm)	l2 (mm)	Z (mm)
½	15	**8299.240**	**355 583 001**	0,160	½	¾	107	6	15
¾	20	**8299.320**	**355 583 201**	0,255	¾	1	121	7	16
1	25	**8299.400**	**355 583 801**	0,440	1	1 ¼	138	8	18
1 ¼	32	**8299.480**	**355 584 001**	0,760	1 ¼	1 ½	165	9	19
1 ½	40	**8299.560**	**355 584 201**	1,060	1 ½	1 ¾	175	10	21
2	50	**8299.640**	**355 584 401**	1,160	2	2 ⅜	122	11	25
2 ½	65	**8299.720**	**355 584 601**	1,830	2 ½	3	155	14	31

Raccordi

Raccordo

- Descrizione: per 1611, 1631, 2191, 3600, 5211, 5281, 6320, 6325
- Materiale: bronzo
- Attacco: filettatura interna

GN (inch)	DN (mm)	JRG Codice	GF Codice	Peso (kg)	d1 Rp (inch)	d2 G (inch)	l (mm)	z (mm)
½	15	**8333.240**	**351 061 405**	0,150	½	¾	47	26
¾	20	**8333.320**	**351 061 415**	0,175	¾	1	52	29
1	25	**8333.400**	**351 061 425**	0,310	1	1 ¼	59	32
1 ¼	32	**8333.480**	**351 061 435**	0,467	1 ¼	1 ½	65	34
1 ½	40	**8333.560**	**351 061 445**	0,500	1 ½	1 ¾	68	37
2	50	**8333.640**	**351 061 455**	0,853	2	2 ⅜	77	40
2 ½	65	**8333.720**	**351 061 465**	1,435	2 ½	3	91	46

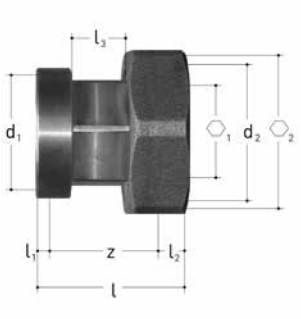

Manicotto filettato

- Descrizione: per 1611, 1631, 2191, 3400, 5120, 5211, 5281
- Materiale: bronzo
- Attacco: filettatura interna
- Contenente: dado libero, manicotto a pressione, sede piana

DN (mm)	JRG Codice	GF Codice	Peso (kg)	d1 G (inch)	d2 G (inch)	l (mm)	l1 (mm)	l2 (mm)	l3 (mm)	⬡1	⬡2	z (mm)
15	**8360.015**	**351 061 403**	0,219	¾	1 ⅛	56	6	8	22	22	41	42
20	**8360.020**	**351 061 413**	0,300	1	1 ¼	57	7	8	22	27	46	42
25	**8360.025**	**351 061 423**	0,451	1 ¼	1 ½	61	8	9	22	32	54	44
32	**8360.032**	**351 061 433**	0,670	1 ½	2	65	9	9	22	41	66	47
40	**8360.040**	**351 061 443**	0,730	1 ¾	2 ¼	68	10	11	22	48	72	48
50	**8360.050**	**351 061 453**	1,170	2 ⅜	2 ¾	74	11	14	22	58	89	49

Collegamento per rubinetteria

- Descrizione: per tubi JRG Sanipex d16/20, tubi JRG Sanipex MT
- Materiale: bronzo, sintetico
- Attacco: JRG Sanipex MT

d (mm)	GN (inch)	JRG Codice	GF Codice	Peso (kg)	d1 G (inch)	l1 (mm)	l2 (mm)	l3 (mm)	z1 (mm)	⬡
16	¾	**4700.102**	**351 616 994**	0,066	¾	39,0	6,0	33,0	14,5	32
20	¾	**4700.104**	**351 620 992**	0,070	¾	44,0	6,0	38,0	15,5	32
26	1	**4700.112**	**351 626 994**	0,115	1	54,5	7,0	47,5	18,5	37
32	1 ¼	**4700.126**	**351 632 995**	0,200	1 ¼	65,5	8,0	57,5	19,5	46
40	1 ½	**4700.132**	**351 640 995**	0,330	1 ½	77,5	9,0	68,5	23,5	55
50	1 ¾	**4700.134**	**351 650 995**	0,550	1 ¾	81,5	10,0	71,5	33,0	60
50	2 ¼	**4700.138**	**351 650 996**	0,667	2 ¼	82,5	11,0	71,5	34,0	72
63	2 ⅜	**4700.140**	**351 663 995**	0,950	2 ⅜	99,5	11,0	88,5	39,0	78

GF Piping Systems

Worldwide at home

Our sales companies and representatives
ensure local customer support in over 100 countries.

www.gfps.com

Argentina / Southern South America
Georg Fischer Central Plastics Sudamérica S.R.L.
Buenos Aires / Argentina
Phone +54 11 4512 02 90
Fax +54 11 4512 02 93
gfcentral.ps.ar@georgfischer.com
www.gfps.com/ar

Australia
George Fischer Pty Ltd
Riverwood NSW 2210
Phone +61 (0) 2 9502 8000
Fax +61 (0) 2 9502 8090
australia.ps@georgfischer.com
www.gfps.com/au

Austria
Georg Fischer Rohrleitungssysteme GmbH
3130 Herzogenburg
Phone +43 (0) 2782 856 43 0
Fax +43 (0) 2782 856 64
austria.ps@georgfischer.com
www.gfps.com/at

Belgium / Luxembourg
Georg Fischer NV/SA
1600 Sint-Pieters-Leeuw / Belgium
Phone +32 (0) 2 556 40 20
Fax +32 (0) 2 524 34 26
be.ps@georgfischer.com
www.gfps.com/be

Brazil
Georg Fischer Sist. de Tub. Ltda.
04571-020 São Paulo/SP
Phone +55 (0) 11 5525 1311
br.ps@georgfischer.com
www.gfps.com/br

Canada
Georg Fischer Piping Systems Ltd
Mississauga, ON L5T 2B2
Phone +1 (905) 670 8005
Fax +1 (905) 670 8513
ca.ps@georgfischer.com
www.gfps.com/ca

China
Georg Fischer Piping Systems Ltd
201319 Shanghai
Phone +86 21 3899 3899
Fax +86 21 3899 3888
china.ps@georgfischer.com
www.gfps.com/cn

Denmark / Iceland
Georg Fischer A/S
2630 Taastrup / Denmark
Phone +45 (0) 7022 1975
Fax +45 (0) 7022 1976
info.dk.ps@georgfischer.com
www.gfps.com/dk

Finland
Georg Fischer AB
01510 Vantaa
Phone +358 (0) 9 586 58 25
Fax +358 (0) 9 586 58 29
info.fi.ps@georgfischer.com
www.gfps.com/fi

France
Georg Fischer SAS
95932 Roissy Charles de Gaulle Cedex
Phone +33 (0) 1 41 84 68 84
Fax. +33 (0) 1 41 84 68 85
fr.ps@georgfischer.com
www.gfps.com/fr

Germany
Georg Fischer GmbH
73095 Albershausen
Phone +49 (0) 7161 302 0
Fax +49 (0) 7161 302 25 9
info.de.ps@georgfischer.com
www.gfps.com/de

India
Georg Fischer Piping Systems Pvt. Ltd.
400 076 Powai, Mumbai
Phone +91 22 4007 2000
Fax +91 22 4007 2020
branchoffice@georgfischer.com
www.gfps.com/in

Indonesia
PT Georg Fischer Indonesia
Karawang 41371, Jawa Barat
Phone +62 267 432 044
Fax +62 267 431 857
indonesia.ps@georgfischer.com
www.gfps.com/id

Italy
Georg Fischer S.p.A.
20864 Agrate Brianza (MB)
Phone +39 02 921 86 1
Fax +39 02 921 86 24 7
it.ps@georgfischer.com
www.gfps.com/it

Japan
Georg Fischer Ltd
530-0003 Osaka
Phone +81 (0) 6 6341 2451
jp.ps@georgfischer.com
www.gfps.com/jp

Korea
Georg Fischer Piping Systems
463-824 Seoul
Phone +82 31 8017 1450 3
Fax +82 31 8017 1454
kor.ps@georgfischer.com
www.gfps.com/kr

Malaysia
George Fischer (M) Sdn. Bhd.
41200 Klang, Selangor Darul Ehsan
Phone +60 (0) 3 3122 5585
Fax +60 (0) 3 3122 5575
my.ps@georgfischer.com
www.gfps.com/my

Mexico / Northern Latin America
Georg Fischer S.A. de C.V.
CP 66636 Apodaca, Nuevo Leon / Mexico
Phone +52 (81) 1340 8586
Fax +52 (81) 1522 8906
mx.ps@georgfischer.com
www.gfps.com/mx

Middle East
Georg Fischer Piping Systems (Switzerland) Ltd
Dubai / United Arab Emirates
Phone +971 4 289 49 60
Fax +971 4 289 49 57
gss.ps@georgfischer.com
www.gfps.com/int

Netherlands
Georg Fischer N.V.
8161 PA Epe
Phone +31 (0) 578 678 222
Fax +31 (0) 578 621 768
nl.ps@georgfischer.com
www.gfps.com/nl

New Zealand
Georg Fischer Ltd
5140 Upper Hutt
Phone +64 (0) 4 527 9813
Fax +64 (0) 4 527 9834
nz.ps@georgfischer.com
www.gfps.com/nz

Norway
Georg Fischer AS
1351 Rud
Phone +47 67 18 29 00
Fax +47 67 13 92 92
no.ps@georgfischer.com
www.gfps.com/no

Philippines
George Fischer Pte. Ltd.
Philippines Representative Office
1500 San Juan City
Phone +632 571 2365
Fax +632 571 2368
sgp.ps@georgfischer.com
www.gfps.com/sg

Poland
Georg Fischer Sp. z o.o.
05 090 Sekocin Nowy
Phone +48 (0) 22 3131 050
Fax +48 (0) 22 3131 060
poland.ps@georgfischer.com
www.gfps.com/pl

Romania
Georg Fischer Rohrleitungssysteme (Elvetia)
S.A. SUCURSALA BUCURESTI
020257 Bucuresti
Phone +40 311 040 492
Fax +40 212 317 479
ro.ps@georgfischer.com
www.gfps.com/int

Russia
Georg Fischer Piping Systems (Switzerland) Ltd
Moscow Representative Office
125040 Moscow
Phone +7 495 748 11 44
ru.ps@georgfischer.com
www.gfps.com/ru

Singapore
George Fischer Pte Ltd
528 872 Singapore
Phone +65 6747 0611
Fax +65 6747 05 77
sgp.ps@georgfischer.com
www.gfps.com/sg

Spain / Portugal
Georg Fischer S.A.
28046 Madrid / Spain
Phone +34 (0) 91 781 98 90
Fax +34 (0) 91 426 08 23
es.ps@georgfischer.com
www.gfps.com/es

Sweden
Georg Fischer AB
11743 Stockholm
Phone +46 (0) 8 506 77 50 0
Fax +46 (0) 8 749 23 70
info.se.ps@georgfischer.com
www.gfps.com/se

Switzerland
Georg Fischer Rohrleitungssysteme (Schweiz) AG
8201 Schaffhausen
Phone +41 (0)52 631 3026
Fax +41 (0)52 631 2800
ch.ps@georgfischer.com
www.gfps.com/ch

Taiwan
Georg Fischer Co. Ltd.
24158 New Taipei City
Phone +886 2 8512 2822
Fax +886 2 8512 2823
tw@georgfischer.com
www.gfps.com/tw

Turkey
Georg Fischer Hakan Plastik
Boru ve Profil San. Tic. A.S.
59500 Cerkezkoy / Tekirdag
Phone +90 282 726 64 43
Fax +90 282 726 94 67
hpsales@hakan.com.tr
www.hakan.com.tr

United Kingdom / Ireland
George Fischer Sales Ltd
CV2 2ST Coventry / United Kingdom
Phone +44 (0) 2476 535 535
Fax +44 (0) 2476 530 450
uk.ps@georgfischer.com
www.gfps.com/uk

USA / Caribbean
Georg Fischer LLC
92618 Irvine, CA / USA
Phone +1 714 731 88 00
Fax +1 714 731 62 01
Toll Free 800/854 40 90
us.ps@georgfischer.com
www.gfps.com/us

Vietnam
George Fischer Pte Ltd
Representative Office
Ho Chi Minh City
Phone + 84 28 3948 4000
Fax + 84 28 3948 4010
sgp.ps@georgfischer.com
www.gfps.com/vn

International
Georg Fischer Piping Systems (Switzerland) Ltd
8201 Schaffhausen / Switzerland
Phone +41 (0) 52 631 3003
Fax +41 (0) 52 631 2893
info.export@georgfischer.com
www.gfps.com/int

Ident. Nr. 37 222 02 / 02.25 / ©Georg Fischer JRG AG

BFS Code 1161713_v1_02_2025
Production: GF BFS / SDE

The technical data are not binding. They neither constitute expressly
warranted characteristics nor guaranteed properties nor a guaranteed durability.
They are subject to modification. Our General Terms of Sale apply.