Teknisk datablad

Uponor Weholite (WL) slamavskillere

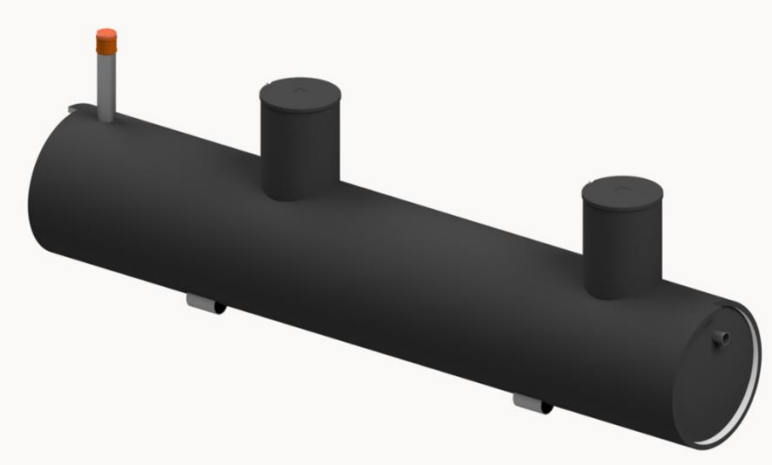

- Utmerket partikkelseparasjon takket være optimalisert hydrodynamisk strømning i tanken
- Sterk og robust dobbeltvegget struktur
- Rask og enkel installasjon takket være kompakt størrelse og 1-tanks konstruksjon
- Låsbare lokk

Uponor Weholite (WL) slamavskillere

Uponor Weholite (WL) slamavskillere egner seg for forbehandling av avløpsvann fra flere husholdninger. I slamavskilleren skilles flytende og synkende partikler fra spillvannet. Deretter ledes det forbehandlede vannet videre til behandling ved infiltrasjon. De faste stoffene lagres i tanken som slam, og slamavskilleren skal tømmes minst en gang i året. Takket være tankenes optimale strømningsegenskaper, separeres partiklene svært effektivt.

Det er to varianter av Uponor Weholite slamavskillere: en med selvfall og en med integrert pumpekum.

Tankene er enkle å håndtere og raske å installere. De har tankføtter for stabilitet under lagring, transport og installasjon. Takket være lav vekt er tankene enkle å løfte og håndtere.

Spesifikasjoner	
Bruksområde	Separat avløp
Materiale	PE
Dimensjon	6, 8, og 12 m^3
Farge	Svart
Standarder Godkjenninger	EN12566-1 CE-merket

Tekniske data, slamavskiller WL - størrelser 6 m³, 8 m³, eller 12 m³

Uponor nr.	Volum m³	Lengde (l) m	Høyde/ bredde (h1/w) m	Høyde med stigerør (h) m	Innløp (do1) mm	Utløp (do2) mm	Tømme-rør (do3) mm	Stigerør (do4) mm	Innløp høyde (h2) m	Utløp høyde (h3) m	Forankrings-sett stk.
1073119	6	7,1	1,3	2,1	110	110	200	600	1,05	0,95	4
1073122	8	6,6	1,5	2,3	110	110	200	600	1,26	1,16	4
1074981	12	10,1	1,5	2,3	110	110	200	600	1,26	1,16	6

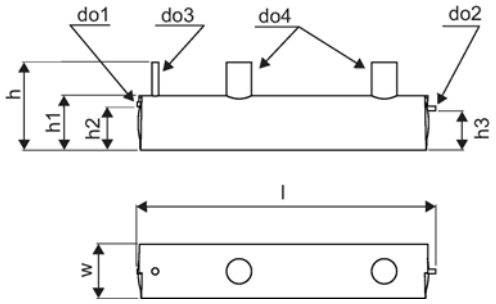

Tekniske data, slamavskiller WL med pumpe - størrelser 6 m³, 8 m³, eller 12 m³

Uponor nr.	Volum m³	Lengde (l) m	Høyde/ bredde (h1/w) m	Høyde med stigerør (h) m	Innløp (do1) mm	Utløp (do2) mm	Tømme-rør (do3) mm	Stigerør (do4) mm	Innløp høyde (h2) m	Utløp høyde (h3) m	Forankringssett[1] stk.
1073121	6	7,8	1,3	2,1	110	40	200	600	1,05	1,36	5
1073124	8	7,4	1,5	2,3	110	40	200	600	1,26	1,61	5
1073126	12	10,8	1,5	2,3	110	40	200	600	1,26	1,61	7

Tekniske data, pumpe

Pumpetype	Grundfos 12.40.06.A1
Strøm	1-fas, 230V, 50Hz
Strømbruk	0,6kW
Vekt	12,2kg
Maks. strømning	5 l/s
Maks. løftehøyde	13 m
Maks. partikkel-størrelse	12 mm

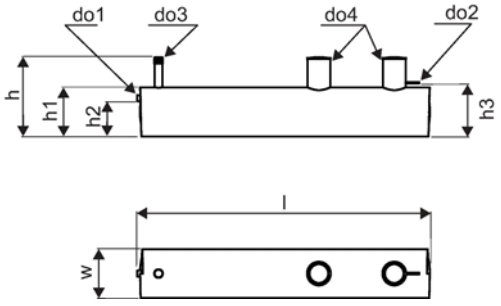

Tilgjengelig tilbehør for alle varianter

1003563	Forankringssett
1141446	Tankalarm

I tillegg til standard varianter, kan andre varianter lages i henhold til ordre.