JRG

+GF+

JRGURED

Válvula reductora de presión

La generación JRGURED

+ Características

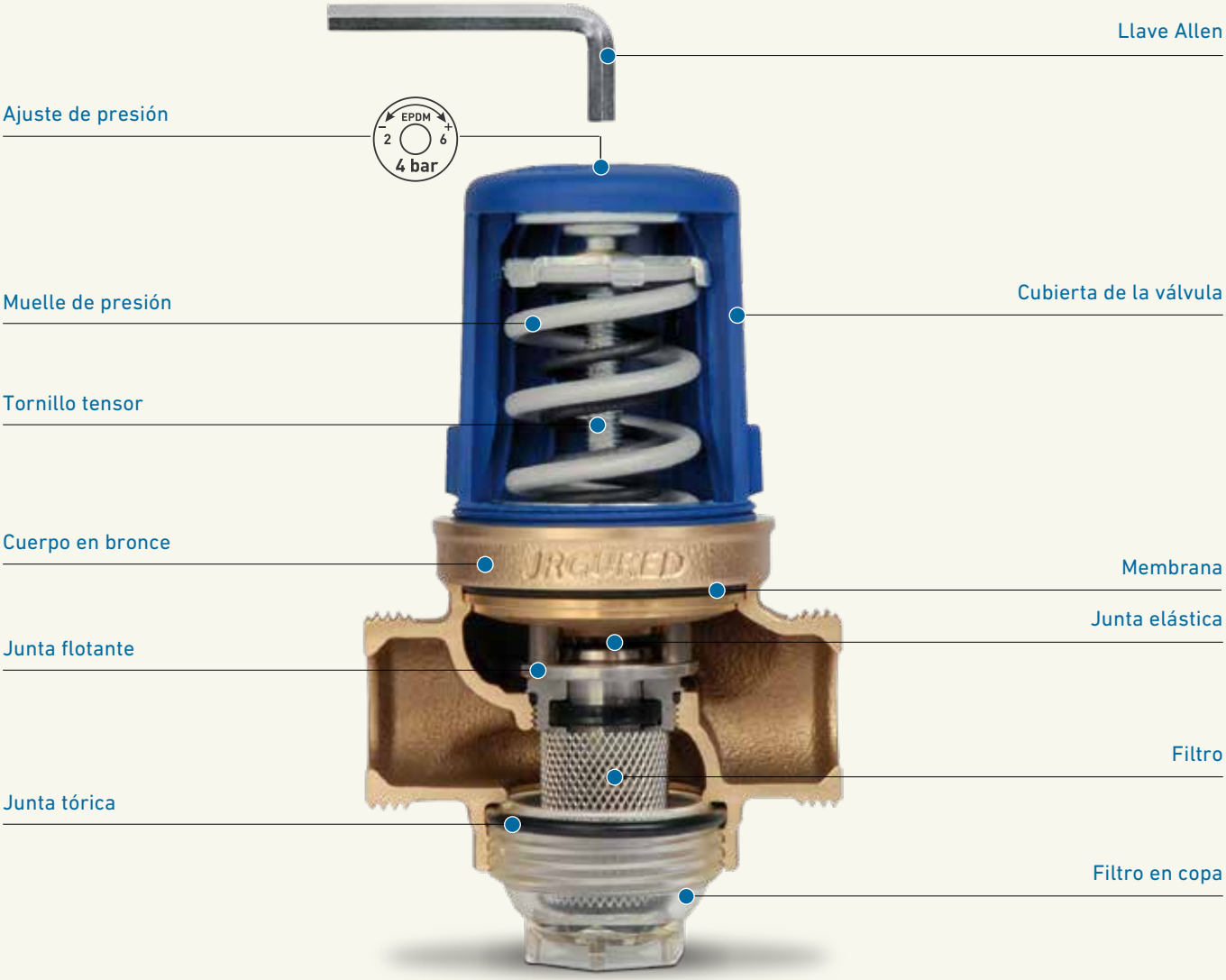

La válvula reductora de presión JRGURED es un componente compacto para sistemas de agua que consiste en un filtro de malla y en una válvula reductora de presión. Se recomienda instalar un filtro en Y aguas arriba de la válvula reductora para limitar los problemas de impurezas.

La válvula reductora de presión JRGURED ofrece unas mejores prestaciones que el diseño anterior. La válvula satisface las exigencias de una válvula de última generación.

La válvula JRGURED está diseñada para una presión de entrada máxima de 2'500 kPa (25 bar), y ofrece tres tipos de resortes con tamaños desde ½" hasta 2 ½".
Los parametros de presión de salida que se ofrecen varian entre 50–1'000 kPa (0,5–10 bar) que pueden ajustarse fácilmente para ceñirse a los requisitos del sistema hidráulico. La válvula admite temperaturas de agua de hasta 70 °C. Como las nuevas válvulas reductoras de presión JRGURED disponen de las mismas dimensiones de instalación que las anteriores, pueden reemplazarse sin necesidad de modificar las tuberías.

Rango de funcionamiento

La válvula reductora de presión JRGURED es compatible con los siguientes rangos de funcionamiento:

JRG Code	PN kPa (bar)	p_{sec} kPa (bar)	Ajustes de fábrica* kPa (bar)	t_{max} °C
1300/1303	2500 (25)	200-600 (2-6)	400 (4)	30
1310	2500 (25)	200-600 (2-6)	400 (4)	70
1320	2500 (25)	50-200 (0.5-2)	200 (2)	70
1330	2500 (25)	600-1000 (6-10)	600 (6)	70

* Otros ajustes de presión a petición.

Tamaño llave Allen para ajustes

GN	DN	⬡
½ + ¾	15 + 20	5 mm
1 + 1¼	25 + 32	6 mm
1½, 2 + 2½	40, 50 + 65	8 mm

Un giro completo de 360° de la llave Allen corresponde a un cambio de presión de:

GN ½ 35 kPa (0.35 bar)
GN ¾-2½ 30 kPa (0.30 bar)

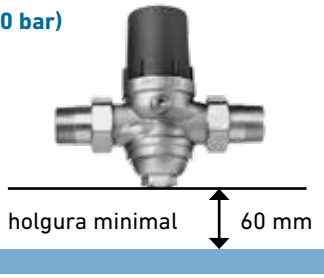

Posición de instalación

La válvula reductora de presión JRGURED funciona independientemente de su posición de instalación. Debe instalarse en un lugar de la tubería fácilmente accesible. Para el mantenimiento del filtro debe dejar una pequeña holgura de 60 mm.

Válvulas reductoras de presión JRGURED con filtro en copa transparente en plástico deben ser montadas siempre protegidas de la intensa radiación UV.

Requisitos previos a la instalación

Se aplica la normativa de servicio de agua local para la instalación de las válvulas reductoras de presión JRGURED.

+ Ventajas

- Todos los componentes húmedos están fabricados en bronce, acero inoxidable o en caucho EPDM (etileno propileno dieno)
- Excelentes características de control, incluso con velocidades del fluido muy bajas
- Excelentes valores de coeficiente de caudal
- Selección de tres rangos de control de presión
- Fácil limpieza del filtro interno
- Diseño de cuerpo compacto de la válvula

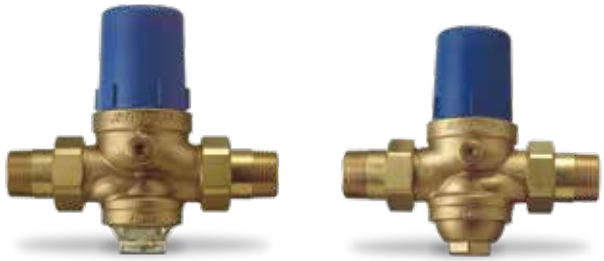

JRG Code	Características
1300/1303	con filtro en copa transparente en plástico
1310	con filtro en copa en bronce
1320	
1330	

Nomograma y ejemplos de instalación para válvula reductora de presión JRGURED JRG Code 1300 – 1330 presión 600/400 kPa (6/4 bar)

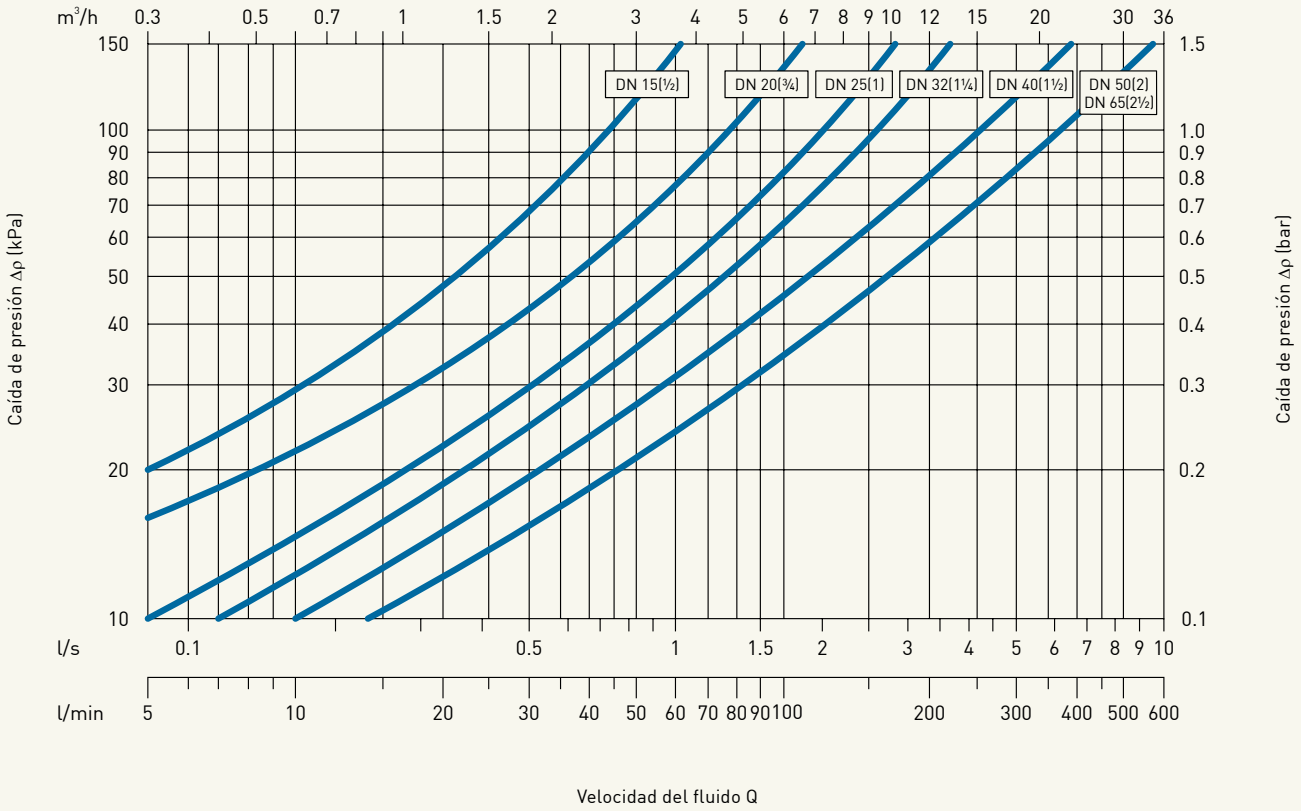

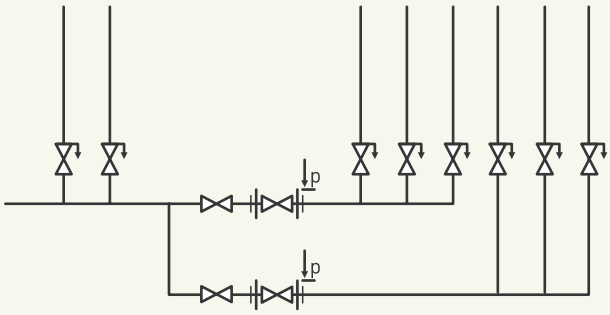

Distribuidor manifold para tres niveles de presión

Los distribuidores manifold de válvulas reductoras de presión instalados centralizadamente mejoran los aspectos de funcionamientos y la calidad de vida en los edificios residenciales. Para sistemas con varias zonas de presión, debe tenerse en cuenta la redundancia y el mantenimiento.

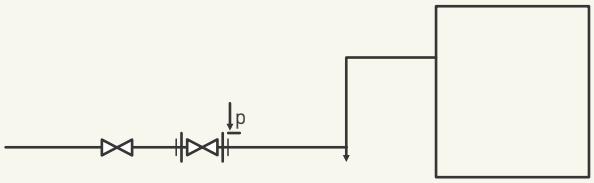

Conexiones de aparatos o máquinas con válvula reductora de presión independiente

Es posible que los aparatos o máquinas necesiten conectarse a una válvula reductora de presión independiente. En este caso, se deben cumplir las normas del fabricante del aparato o máquina y las normas de instalación del suministro de agua local.

Productos

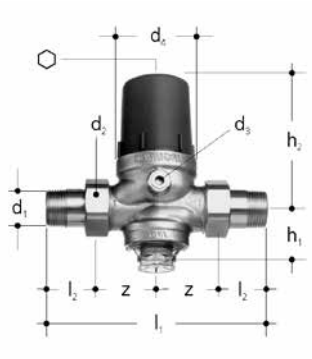

Válvula reductora de presión JRGURED con racores, PN 25 - 4 bar

Hecha en bronce, la cobertura es de plástico reforzado con fibra de vidrio,corredera y asiento de acero inoxidable, membrana y juntas de EPDM. Hecha en bronce, la cobertura es de plástico reforzado con fibra de vidrio,corredera y asiento de acero inoxidable, membrana y juntas de EPDM. Uniones de latón rosca macho 8201 en ambos extremos. Juntas AFM 34. *Pre-tarado de fábrica 400kPa (4 bar).
*Las juntas AFM 34 no pueden lubricarse ni ser engrasadas. Las juntas y membranas EPDM no son adecuadas para el aire comprimido oleaginoso.
Presión secundaria 200-600 kPa (2-6 bares), Temp máx 30°C

GN (inch)	DN (mm)	JRG Código	GF Código	Peso (kg)
½	15	**1300.240**	**350 731 001**	0,742
¾	20	**1300.320**	**350 731 101**	0,970
1	25	**1300.400**	**350 731 201**	1,600
1 ¼	32	**1300.480**	**350 731 301**	2,423
1 ½	40	**1300.560**	**350 731 401**	4,050
2	50	**1300.640**	**350 731 501**	6,425
2 ½	65	**1300.720**	**350 734 601**	7,300

GN (inch)	DN (mm)	d1 R (inch)	d2 G (inch)	d3 Rp (inch)	d4 (mm)	h1 (mm)	h2 (mm)	l1 (mm)	l2 (mm)	z (mm)	⬡
½	15	½	¾	⅛	54	34	79	130	25	40	5
¾	20	¾	1	⅛	60	42	86	142	29	43	5
1	25	1	1 ¼	¼	72	52	110	167	34	50	6
1 ¼	32	1 ¼	1 ½	¼	80	64	121	196	38	60	6
1 ½	40	1 ½	1 ¾	¼	96	80	157	222	39	73	8
2	50	2	2 ⅜	¼	105	98	172	268	47	88	8
2 ½	65	2 ½	3	¼	105	98	172	292	56	90	8

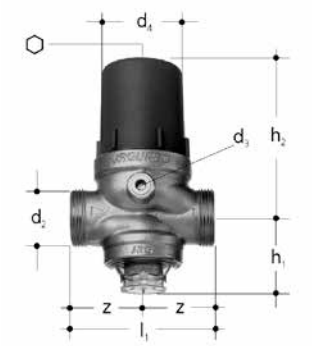

Válvula reductora de presión JRGURED sin racores, PN 25 - 4 bares

Hecha en bronce, la cubierta es de plástico reforzado con fibra de vidrio, corredera y asiento de aceroinoxidable, membrana y juntas de EPDM. Conexión para manómetro en ambos lados,filtro de acero inoxidable de 1000 µm, cubierta de filtro de plástico.Sin uniones. Ajuste de fábrica 400 kPa (4 bares).
Las juntas EPDM no pueden lubricarse ni ser engrasadas. Las juntas y membranas EPDM no son adecuadas para el aire comprimido oleaginoso.
Presión secundaria 200-600 kPa (2-6 bares), Temp máx 30°C

GN (inch)	DN (mm)	JRG Código	GF Código	Peso (kg)	d2 G (inch)	d3 Rp (inch)	d4 (mm)	h1 (mm)	h2 (mm)	l1 (mm)	z (mm)	⬡
½	15	**1303.015**	**350 712 301**	0,620	¾	⅛	54	34	79	80	40	5
¾	20	**1303.020**	**350 712 401**	0,770	1	⅛	60	42	86	85	43	5
1	25	**1303.025**	**350 712 501**	1,340	1 ¼	¼	72	52	110	100	50	6
1 ¼	32	**1303.032**	**350 712 601**	1,800	1 ½	¼	80	64	121	120	60	6
1 ½	40	**1303.040**	**350 712 701**	3,400	1 ¾	¼	96	80	157	145	73	8
2	50	**1303.050**	**350 712 801**	4,900	2 ⅜	¼	105	98	172	175	88	8
2 ½	65	**1303.065**	**350 734 701**	5,200	3	¼	105	98	172	180	90	8

Productos

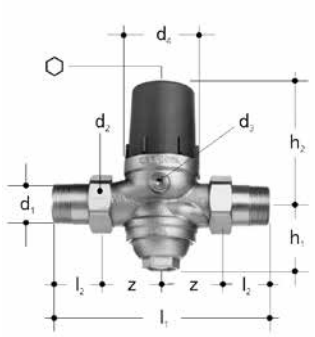

Válvula reductora de presión JRGURED con racores, PN 25 - 4 bar

Hecha en bronce, lacubierta es de plástico reforzado con fibra de vidrio, corredera y asiento de acero inoxidable, membrana y juntas de EPDM. Conexión para manómetro en ambos lados, filtro de acero inoxidable de 1000 µm, cubierta de filtro de bronce. Uniones de latón rosca macho 8201 en ambos extremos. Juntas AFM 34. *Pre-tarado de fábrica 400kPa (4 bar).
*Las juntas AFM 34 no pueden lubricarse ni ser engrasadas. Las juntas y membranas EPDM no son adecuadas para el aire comprimido oleaginoso.
Presión secundaria 200-600 kPa (2-6 bar), Tmax 70°C

GN (inch)	DN (mm)	JRG Código	GF Código	Peso (kg)
½	15	**1310.240**	**350 731 601**	0,780
¾	20	**1310.320**	**350 731 701**	1,040
1	25	**1310.400**	**350 731 801**	1,800
1 ¼	32	**1310.480**	**350 731 901**	2,640
1 ½	40	**1310.560**	**350 732 001**	4,500
2	50	**1310.640**	**350 732 101**	6,878
2 ½	65	**1310.720**	**350 734 801**	7,960

GN (inch)	DN (mm)	d1 R (inch)	d2 G (inch)	d3 Rp (inch)	d4 (mm)	h1 (mm)	h2 (mm)	l1 (mm)	l2 (mm)	z (mm)	⬡
½	15	½	¾	⅛	52	29	79	130	25	40	5
¾	20	¾	1	⅛	58	36	86	142	29	43	5
1	25	1	1 ¼	¼	70	52	110	167	34	50	6
1 ¼	32	1 ¼	1 ½	¼	77	64	121	196	38	60	6
1 ½	40	1 ½	1 ¾	¼	94	80	157	222	39	73	8
2	50	2	2 ⅜	¼	103	98	172	268	47	88	8
2 ½	65	2 ½	3	¼	103	98	172	292	56	90	8

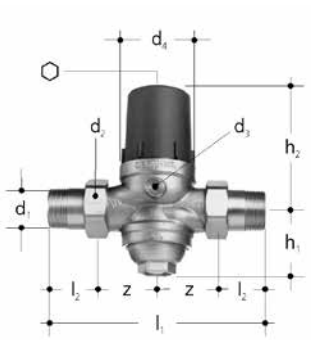

Válvula reductora de presión JRGURED con racores, PN 25 -2 bar

Hecha en bronce, la cubierta es de plástico reforzado con fibra de vidrio, corredera y asiento de aceroinoxidable, membrana y juntas de EPDM. Conexión para manómetro en ambos lados,filtro de acero inoxidable de 1000 µm, cubierta de filtro de bronce. Uniones de latón rosca macho 8201 en ambos extremos. Juntas AFM 34. *Pre-tarado de fábrica 200kPa (4 bar). Es posible instalarla en posiciones independientes.
*Las juntas AFM 34 no pueden lubricarse ni ser engrasadas. Las juntas y membranas EPDM no son adecuadas para el aire comprimido oleaginoso.
Presión secundaria 50-200 kPa (0.5-2 bar), Temp máx 70°C

GN (inch)	DN (mm)	JRG Código	GF Código	Peso (kg)
½	15	**1320.240**	**350 734 001**	0,760
¾	20	**1320.320**	**350 734 101**	0,940
1	25	**1320.400**	**350 734 201**	1,730
1 ¼	32	**1320.480**	**350 734 301**	2,540
1 ½	40	**1320.560**	**350 734 401**	4,290
2	50	**1320.640**	**350 734 501**	6,530
2 ½	65	**1320.720**	**350 735 001**	7,690

GN (inch)	DN (mm)	d1 R (inch)	d2 G (inch)	d3 Rp (inch)	d4 (mm)	h1 (mm)	h2 (mm)	l1 (mm)	l2 (mm)	z (mm)	⬡
½	15	½	¾	⅛	52	29	79	130	25	40	5
¾	20	¾	1	⅛	58	36	86	142	29	43	5
1	25	1	1 ¼	¼	70	52	110	167	34	50	6
1 ¼	32	1 ¼	1 ½	¼	77	64	121	196	38	60	6
1 ½	40	1 ½	1 ¾	¼	94	80	157	222	39	73	8
2	50	2	2 ⅜	¼	103	98	172	268	47	88	8
2 ½	65	2 ½	3	¼	103	98	172	292	56	90	8

Productos

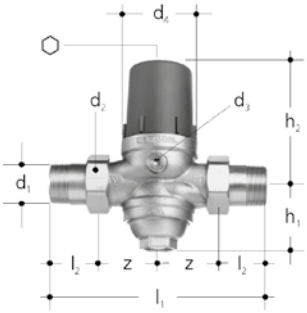

Válvula reductora de presión JRGURED con racores, PN 25 -6 bar

Hecha en bronce, la cubierta es de plástico reforzado con fibra de vidrio, corredera y asiento de acero inoxidable, membrana y juntas de EPDM. Conexión para manómetro en ambos lados, filtro de acero inoxidable de 1000 µm, cubierta de filtro de bronce. Uniones de latón rosca macho 8201 en ambos extremos. Juntas AFM 34. *Pre-tarado de fábrica 600 kPa (6 bar). Es posible instalarla en posiciones independientes.
*Las juntas AFM 34 no pueden lubricarse ni ser engrasadas. Las juntas y membranas EPDM no son adecuadas para el aire comprimido oleaginoso.
Presión secundaria 600-1000 kPa (6-10 bar), Tmax 70°C

GN (inch)	DN (mm)	JRG Código	GF Código	Peso (kg)
½	15	**1330.240**	**350 732 801**	0,730
¾	20	**1330.320**	**350 732 901**	1,020
1	25	**1330.400**	**350 733 001**	1,870
1 ¼	32	**1330.480**	**350 733 101**	2,700
1 ½	40	**1330.560**	**350 733 201**	4,590
2	50	**1330.640**	**350 733 301**	7,050
2 ½	65	**1330.720**	**350 735 201**	8,320

GN (inch)	DN (mm)	d1 R (inch)	d2 G (inch)	d3 Rp (inch)	d4 (mm)	h1 (mm)	h2 (mm)	l1 (mm)	l2 (mm)	z (mm)	⬡
½	15	½	¾	⅛	52	29	79	130	25	40	5
¾	20	¾	1	⅛	58	36	86	142	29	43	5
1	25	1	1 ¼	¼	70	52	110	167	34	50	6
1 ¼	32	1 ¼	1 ½	¼	77	64	121	196	38	60	6
1 ½	40	1 ½	1 ¾	¼	94	80	157	222	39	73	8
2	50	2	2 ⅜	¼	103	98	172	268	47	88	8
2 ½	65	2 ½	3	¼	103	98	172	292	56	90	8

Resumen de los accesorios

Tipo	JRG Code	Tamaño	Valvula para manómetro	Manómetro	Présion
	1300 **1303** **1310** **1320** **1330**	 DN 15 [½"] DN 20 [¾"]	8101.010	8107.080	0-12 bar [0-1200 kPa]
	1300 **1303** **1310** **1320** **1330**	DN 25 [1"] DN 32 [1¼"] DN 40 [1½"] DN 50 [2"] DN 65 [2½"]	8102.010	8107.081	0-12 bar [0-1200 kPa]

Accesorios válvula reductora de presión

Manómetro para válvula, PN16

Fabricado en latón, botón pulsación, para agua y aire hasta 100°C. Válido para modelos 1300-1333 1/2+3/4 y 2130 1/2+3/4

GN (inch)	DN (mm)	JRG Código	GF Código	Peso (kg)	d1 R (inch)	d2 Rp (inch)	l (mm)
⅛	6	**8101.010**	**350 260 502**	0,090	⅛	¼	25

Manómetro para válvula, PN16

Fabricado en latón, botón pulsación, para agua y aire hasta 100°C. Válido para modelos 1300-1333 1-2 1/2 y 1353-1363

GN (inch)	DN (mm)	JRG Código	GF Código	Peso (kg)	d1 R (inch)	d2 Rp (inch)	l (mm)
¼	8	**8102.010**	**350 260 503**	0,120	¼	¼	30

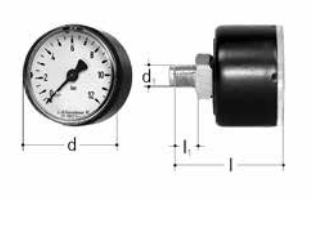

Manómetro

Conexión directa, para agua y aire hasta 60° C

GN (inch)	DN (mm)	JRG Código	GF Código	Peso (kg)	d (mm)	d1 R (inch)	l (mm)	l1 (mm)	PN (bar)
⅛	6	**8106.040**	**350 585 901**	0,066	40	⅛	46	10	0 - 12
¼	8	**8106.080**	**350 342 601**	0,079	50	¼	48	12	0 - 12

Manómetro

Agua y aire hasta 60° C

GN (inch)	DN (mm)	JRG Código	GF Código	Peso (kg)	d (mm)	d1 R (inch)	h (mm)	h1 (mm)	PN (bar)
¼	8	**8107.080**	**350 678 901**	0,100	40	¼	38	12	0 - 12
¼	8	**8107.081**	**350 110 601**	0,067	50	¼	44	12	0 - 12

Resumen de las conexiones

4700	8201	8204	8209	8299	8331	8333	8350	8355	8360

	DN 15	DN 20	DN 25	DN 32	DN 40	DN 50	DN 65
	G ¾	G 1	G 1 ¼	G 1 ½	G 1¾	G 2 ⅜	G3
Conexiones							
Uniones con rosca macho **JRG Code**	**8201.160** (⅜") **8201.240** (½")	**8201.320** (¾")	**8201.400** (1")	**8201.402** (1") **8201.480** (1 ¼")	**8201.560** (1 ½")	**8201.640** (2")	**8201.720** (2 ½")
Uniones de soldadura **JRG Code**	–	–	**8209.022** (22)	**8209.122** (22) **8209.028** (28)	–	–	–
Uniones con rosca macho **JRG Code**	**8299.240** (½") **8333.240** (½")	**8299.320** (¾") **8333.320** (¾")	**8204.320** (¾") **8299.400** (1") **8331.320** (¾") **8333.400** (1")	**8331.322** (¾") **8204.400** (1") **8331.400** (1") **8299.480** (1 ¼") **8333.480** (1 ¼")	**8299.560** (1 ½") **8333.560** (1 ½")	**8299.640** (2") **8333.640** (2")	**8299.720** (2 ½") **8333.720** (2 ½")
Conexiones de zócado **JRG Code**	**8360.015**	**8360.020**	**8360.025**	**8360.032**	**8360.040**	**8360.050**	
Adaptores para plástico							
JRG Sanipex MT **JRG Code**	**4700.102** (16) **4700.104** (20)	**4700.112** (26)	**4700.120** (16) **4700.122** (20) **4700.124** (26) **4700.126** (32)	**4700.128** (26) **4700.130** (32) **4700.132** (40)	**4700.138** (50)	**4700.140** (63)	–
Georg Fischer iFIT **GF Code**	**762.101.273** (16/20) **762.101.281** (25/32))	**762.101.282** (25/32)	**762.101.283** (25/32)	**762.101.284** (25/32)	–	–	–
Georg Fischer INSTAFLEX electrofusión **GF Code**	**761.069.720** (16) **761.069.721** (20) **761.069.723** (25)	**761.069.722**(20) **761.069.724** (25) **761.069.726** (32)	**761.069.725** (25) **761.069.727** (32) **761.069.729** (40)	**761.069.728** (32) **761.069.730** (40)	**761.069.732** (50)	**761.069.735** (63)	–
Conexiones para acero inoxidable							
Geberit Mapress **JRG Code**	**8350.015** (15) **8350.018** (18)	**8350.022** (22)	**8351.018** (18) **8351.022** (22) **8350.028** (28)	**8351.122** (22) **8351.028** (28) **8350.035** (35)	**8350.042** (42)	**8350.054** (54)	–
Nussbaum Optipress Viega Sanpress **JRG Code**	**8355.015** (15) **8355.018** (18)	**8355.022** (22)	**8356.018** (18) **8356.022** (22) **8355.028** (28)	**8356.122** (22) **8356.028** (28) **8355.035** (35)	**8355.042** (42)	**8355.054** (54)	–

Conexiones

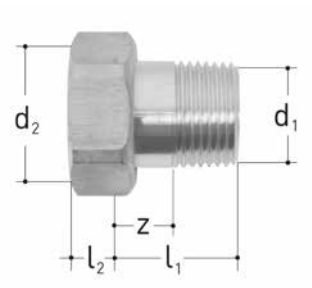

Racor rosca macho

Fabricado en latón, roscamacho cónica y junta válido para 1300-1333, 1350-1363, 1370, 1371, 1840,2100-2110, 2113, 2130-2140, 2143, 8201.402. Recomendado para 9601.040, 9603.040, 9606.040, 9695.480

GN (inch)	DN (mm)	JRG Código	GF Código	Peso (kg)	d1 R (inch)	d2 G (inch)	l1 (mm)	l2 (mm)
½	15	**8201.240**	**350 331 701**	0,060	½	¾	25	6
¾	20	**8201.320**	**350 331 801**	0,100	¾	1	29	7
1	25	**8201.400**	**350 331 901**	0,180	1	1 ¼	34	8
1 ¼	32	**8201.480**	**350 332 001**	0,290	1 ¼	1 ½	38	9
1 ½	40	**8201.560**	**350 332 101**	0,360	1 ½	1 ¾	39	10
2	50	**8201.640**	**350 332 201**	0,620	2	2 ⅜	47	11
2 ½	65	**8201.720**	**350 330 901**	1,350	2 ½	3	56	15

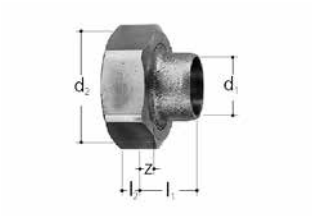

Unión soldada

- Apta para 3400, 3410, 5120
- Material: bronce, latón

* hasta fin de existencias

d (mm)	DN (mm)	JRG Code	GF Code	Peso (kg)	d1 (mm)	d2 G (inch)	l1 (mm)	l2 (mm)	z (mm)
22	20	**8209.022**	**350 484 201**	0.175	22	1 ¼	24	8	7
22	20	**8209.122**	**355 630 901**	0.250	22	1 ½	24	9	7
28	25	**8209.028**	**350 484 301**	0.260	28	1 ½	26	9	6

Unión RM para JRGURED 1130

Fabricada en latón, RM alargada, longitud ajustable cambiando a otra válvula reductora de presión

GN (inch)	DN (mm)	JRG Código	GF Código	Peso (kg)	d1 R (inch)	d2 G (inch)	l1 (mm)	l2 (mm)	Z (mm)	O-Ring
½	15	**8299.240**	**355 583 001**	0,160	½	¾	107	6	15	09 294 23
¾	20	**8299.320**	**355 583 201**	0,255	¾	1	121	7	16	09 294 21
1	25	**8299.400**	**355 583 801**	0,440	1	1 ¼	138	8	18	09 294 04
1 ¼	32	**8299.480**	**355 584 001**	0,760	1 ¼	1 ½	165	9	19	09 294 05
1 ½	40	**8299.560**	**355 584 201**	1,060	1 ½	1 ¾	175	10	21	09 294 06
2	50	**8299.640**	**355 584 401**	1,160	2	2 ⅜	122	11	25	09 294 12
2 ½	65	**8299.720**	**355 584 601**	1,830	2 ½	3	155	14	31	09 294 30

Conexiones

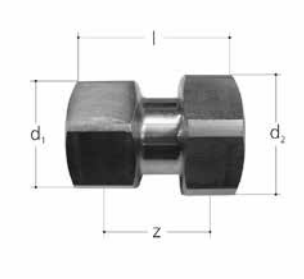

Unión, BR1 Rosca Hembra

Fabricado en bronce,rosca hembra para las válvulas,rosca machoy junta* conforme alSO 228-1
Válido para : 1611, 1631, 2191, 3600, 5211, 5281, 6320, 6325
* Juntas AFM 34 no pueden engrasarse ni lubricarse

GN (inch)	DN (mm)	JRG Código	GF Código	Peso (kg)	d1 Rp (inch)	d2 G (inch)	l (mm)	z (mm)
½	15	**8333.240**	**351 061 405**	0,150	½	¾	47	26
¾	20	**8333.320**	**351 061 415**	0,175	¾	1	52	29
1	25	**8333.400**	**351 061 425**	0,310	1	1 ¼	59	32
1 ¼	32	**8333.480**	**351 061 435**	0,467	1 ¼	1 ½	65	34
1 ½	40	**8333.560**	**351 061 445**	0,500	1 ½	1 ¾	68	37
2	50	**8333.640**	**351 061 455**	0,853	2	2 ⅜	77	40
2 ½	65	**8333.720**	**351 061 465**	1,435	2 ½	3	91	46

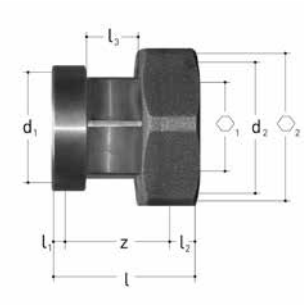

Carrete conexión, BR2 on BR1

Para producir combinaciones, válvulas de bronce RM según EN ISO 228-1 con rosca locay juntas*
Válido para: 1611, 1631, 2191, 3400, 5120, 5211, 5281
* Las juntas AFM 34 no pueden engrasarse ni lubricarse

DN (mm)	JRG Código	GF Código	Peso (kg)
15	**8360.015**	**351 061 403**	0,219
20	**8360.020**	**351 061 413**	0,300
25	**8360.025**	**351 061 423**	0,451
32	**8360.032**	**351 061 433**	0,670
40	**8360.040**	**351 061 443**	0,730
50	**8360.050**	**351 061 453**	1,170

DN (mm)	d1 G (inch)	d2 G (inch)	l (mm)	l1 (mm)	l2 (mm)	l3 (mm)	⬡1	⬡2	z (mm)	O-Ring
15	¾	1 ⅛	56	6	8	22	22	41	42	09 294 23 / 09 294 24
20	1	1 ¼	57	7	8	22	27	46	42	09 294 21 / 09 294 04
25	1 ¼	1 ½	61	8	9	22	32	54	44	09 294 04 / 09 294 05
32	1 ½	2	65	9	9	22	41	66	47	09 294 05 / 09 294 09
40	1 ¾	2 ¼	68	10	11	22	48	72	48	09 294 06 / 09 294 07
50	2 ⅜	2 ¾	74	11	14	22	58	89	49	09 294 12 / 09 294 10

Adaptadores para válvulas

Fabricados en bronce, rosca hembra y juntas*,plastic cone grip union MT for JRG Sanipex d16/ d20 and JRG Sanipex MT pipes
* Las juntas AFM 34 no se pueden lubricar ni engrasar.

d (mm)	GN (inch)	JRG Código	GF Código	Peso (kg)	d1 G (inch)	l1 (mm)	l2 (mm)	l3 (mm)	z1 (mm)	⬡
20	¾	**4700.104**	**351 620 992**	0,070	¾	44,0	6,0	38,0	15,5	32
26	1	**4700.112**	**351 626 994**	0,115	1	54,5	7,0	47,5	18,5	37
32	1 ¼	**4700.126**	**351 632 995**	0,200	1 ¼	65,5	8,0	57,5	19,5	46
40	1 ½	**4700.132**	**351 640 995**	0,330	1 ½	77,5	9,0	68,5	23,5	55
50	1 ¾	**4700.134**	**351 650 995**	0,550	1 ¾	81,5	10,0	71,5	33,0	60
50	2 ¼	**4700.138**	**351 650 996**	0,667	2 ¼	82,5	11,0	71,5	34,0	72
63	2 ⅜	**4700.140**	**351 663 995**	0,950	2 ⅜	99,5	11,0	88,5	39,0	78

GF Piping Systems

Worldwide at home

Our sales companies and representatives
ensure local customer support in over 100 countries.

www.gfps.com

Argentina / Southern South America
Georg Fischer Central Plastics Sudamérica S.R.L.
Buenos Aires / Argentina
Phone +54 11 4512 02 90
Fax +54 11 4512 02 93
gfcentral.ps.ar@georgfischer.com
www.gfps.com/ar

Australia
George Fischer Pty Ltd
Riverwood NSW 2210
Phone +61 (0) 2 9502 8000
Fax +61 (0) 2 9502 8090
australia.ps@georgfischer.com
www.gfps.com/au

Austria
Georg Fischer Rohrleitungssysteme GmbH
3130 Herzogenburg
Phone +43 (0) 2782 856 43 0
Fax +43 (0) 2782 856 64
austria.ps@georgfischer.com
www.gfps.com/at

Belgium / Luxembourg
Georg Fischer NV/SA
1600 Sint-Pieters-Leeuw / Belgium
Phone +32 (0) 2 556 40 20
Fax +32 (0) 2 524 34 26
be.ps@georgfischer.com
www.gfps.com/be

Brazil
Georg Fischer Sist. de Tub. Ltda.
04571-020 São Paulo/SP
Phone +55 (0) 11 5525 1311
br.ps@georgfischer.com
www.gfps.com/br

Canada
Georg Fischer Piping Systems Ltd
Mississauga, ON L5T 2B2
Phone +1 (905) 670 8005
Fax +1 (905) 670 8513
ca.ps@georgfischer.com
www.gfps.com/ca

China
Georg Fischer Piping Systems Ltd
201319 Shanghai
Phone +86 21 3899 3899
Fax +86 21 3899 3888
china.ps@georgfischer.com
www.gfps.com/cn

Denmark / Iceland
Georg Fischer A/S
2630 Taastrup / Denmark
Phone +45 (0) 7022 1975
Fax +45 (0) 7022 1976
info.dk.ps@georgfischer.com
www.gfps.com/dk

Finland
Georg Fischer AB
01510 Vantaa
Phone +358 (0) 9 586 58 25
Fax +358 (0) 9 586 58 29
info.fi.ps@georgfischer.com
www.gfps.com/fi

France
Georg Fischer SAS
95932 Roissy Charles de Gaulle Cedex
Phone +33 (0) 1 41 84 68 84
Fax. +33 (0) 1 41 84 68 85
fr.ps@georgfischer.com
www.gfps.com/fr

Germany
Georg Fischer GmbH
73095 Albershausen
Phone +49 (0) 7161 302 0
Fax +49 (0) 7161 302 25 9
info.de.ps@georgfischer.com
www.gfps.com/de

India
Georg Fischer Piping Systems Pvt. Ltd.
400 076 Powai, Mumbai
Phone +91 22 4007 2000
Fax +91 22 4007 2020
branchoffice@georgfischer.com
www.gfps.com/in

Indonesia
PT Georg Fischer Indonesia
Karawang 41371, Jawa Barat
Phone +62 267 432 044
Fax +62 267 431 857
indonesia.ps@georgfischer.com
www.gfps.com/id

Italy
Georg Fischer S.p.A.
20864 Agrate Brianza (MB)
Phone +39 02 921 86 1
Fax +39 02 921 86 24 7
it.ps@georgfischer.com
www.gfps.com/it

Japan
Georg Fischer Ltd
530-0003 Osaka
Phone +81 (0) 6 6341 2451
jp.ps@georgfischer.com
www.gfps.com/jp

Korea
Georg Fischer Piping Systems
463-824 Seoul
Phone +82 31 8017 1450 3
Fax +82 31 8017 1454
kor.ps@georgfischer.com
www.gfps.com/kr

Malaysia
George Fischer (M) Sdn. Bhd.
41200 Klang, Selangor Darul Ehsan
Phone +60 (0) 3 3122 5585
Fax +60 (0) 3 3122 5575
my.ps@georgfischer.com
www.gfps.com/my

Mexico / Northern Latin America
Georg Fischer S.A. de C.V.
CP 66636 Apodaca, Nuevo Leon / Mexico
Phone +52 (81) 1340 8586
Fax +52 (81) 1522 8906
mx.ps@georgfischer.com
www.gfps.com/mx

Middle East
Georg Fischer Piping Systems (Switzerland) Ltd
Dubai / United Arab Emirates
Phone +971 4 289 49 60
Fax +971 4 289 49 57
gss.ps@georgfischer.com
www.gfps.com/int

Netherlands
Georg Fischer N.V.
8161 PA Epe
Phone +31 (0) 578 678 222
Fax +31 (0) 578 621 768
nl.ps@georgfischer.com
www.gfps.com/nl

New Zealand
Georg Fischer Ltd
5140 Upper Hutt
Phone +64 (0) 4 527 9813
Fax +64 (0) 4 527 9834
nz.ps@georgfischer.com
www.gfps.com/nz

Norway
Georg Fischer AS
1351 Rud
Phone +47 67 18 29 00
Fax +47 67 13 92 92
no.ps@georgfischer.com
www.gfps.com/no

Philippines
George Fischer Pte. Ltd.
Philippines Representative Office
1500 San Juan City
Phone +632 571 2365
Fax +632 571 2368
sgp.ps@georgfischer.com
www.gfps.com/sg

Poland
Georg Fischer Sp. z o.o.
05 090 Sekocin Nowy
Phone +48 (0) 22 3131 050
Fax +48 (0) 22 3131 060
poland.ps@georgfischer.com
www.gfps.com/pl

Romania
Georg Fischer Rohrleitungssysteme (Elvetia)
S.A. SUCURSALA BUCURESTI
020257 Bucuresti
Phone +40 311 040 492
Fax +40 212 317 479
ro.ps@georgfischer.com
www.gfps.com/int

Russia
Georg Fischer Piping Systems (Switzerland) Ltd
Moscow Representative Office
125040 Moscow
Phone +7 495 748 11 44
ru.ps@georgfischer.com
www.gfps.com/ru

Singapore
George Fischer Pte Ltd
528 872 Singapore
Phone +65 6747 0611
Fax +65 6747 05 77
sgp.ps@georgfischer.com
www.gfps.com/sg

Spain / Portugal
Georg Fischer S.A.
28046 Madrid / Spain
Phone +34 (0) 91 781 98 90
Fax +34 (0) 91 426 08 23
es.ps@georgfischer.com
www.gfps.com/es

Sweden
Georg Fischer AB
11743 Stockholm
Phone +46 (0) 8 506 77 50 0
Fax +46 (0) 8 749 23 70
info.se.ps@georgfischer.com
www.gfps.com/se

Switzerland
Georg Fischer Rohrleitungssysteme (Schweiz) AG
8201 Schaffhausen
Phone +41 (0)52 631 3026
Fax +41 (0)52 631 2800
ch.ps@georgfischer.com
www.gfps.com/ch

Taiwan
Georg Fischer Co. Ltd.
24158 New Taipei City
Phone +886 2 8512 2822
Fax +886 2 8512 2823
tw@georgfischer.com
www.gfps.com/tw

Turkey
Georg Fischer Hakan Plastik
Boru ve Profil San. Tic. A.S.
59500 Cerkezkoy / Tekirdag
Phone +90 282 726 64 43
Fax +90 282 726 94 67
hpsales@hakan.com.tr
www.hakan.com.tr

United Kingdom / Ireland
George Fischer Sales Ltd
CV2 2ST Coventry / United Kingdom
Phone +44 (0) 2476 535 535
Fax +44 (0) 2476 530 450
uk.ps@georgfischer.com
www.gfps.com/uk

USA / Caribbean
Georg Fischer LLC
92618 Irvine, CA / USA
Phone +1 714 731 88 00
Fax +1 714 731 62 01
Toll Free 800/854 40 90
us.ps@georgfischer.com
www.gfps.com/us

Vietnam
George Fischer Pte Ltd
Representative Office
Ho Chi Minh City
Phone + 84 28 3948 4000
Fax + 84 28 3948 4010
sgp.ps@georgfischer.com
www.gfps.com/vn

International
Georg Fischer Piping Systems (Switzerland) Ltd
8201 Schaffhausen / Switzerland
Phone +41 (0) 52 631 3003
Fax +41 (0) 52 631 2893
info.export@georgfischer.com
www.gfps.com/int

Ident. Nr. 37 222 63 / 02.25 / ©Georg Fischer JRG AG

BFS Code 1161605_v1_02_2025
Production: GF BFS / SDE

The technical data are not binding. They neither constitute expressly
warranted characteristics nor guaranteed properties nor a guaranteed durability.
They are subject to modification. Our General Terms of Sale apply.