Uponor Wipex + O-Ring

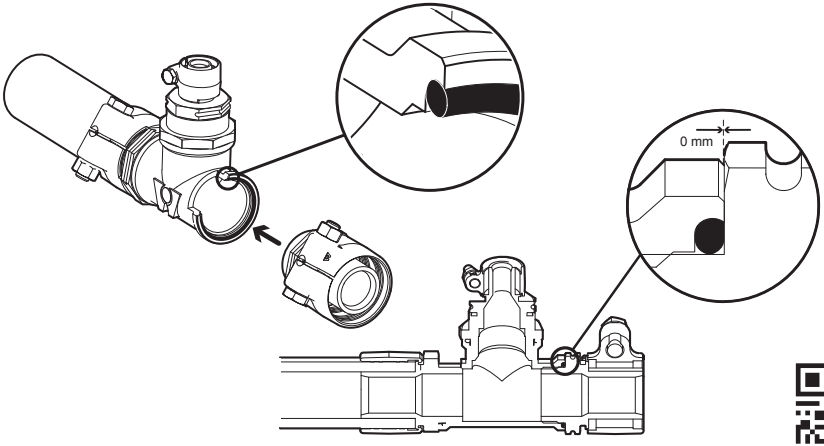

1068123 – 05/2016 KAL – Änderungen vorbehalten · subject to modifications

www.uponor.com

PDF- Abnahme

Sehr geehrter Kunde,

wir senden Ihnen dieses PDF-Dokument direkt aus unserem Prinect Prepress Manager System zur Überprüfung Ihres Auftrages.
Bitte schauen Sie sich das Dokument genau an und akzeptieren es entweder mit

a) dem Adobe Acrobat Abnahme-Stempel auf der jeweiligen Seite oder
b) durch Eintrag der Seitennummer in der entsprechenden Formularzeile unten

Bei Anmerkungen verwenden Sie bitte

c) die Adobe Acrobat Notiz-Werkzeuge und/oder den Abgelehnt-Stempel auf der jeweiligen Seite oder
d) durch Eintrag der Seitennummer in der entsprechenden Formularzeile unten

Mit Betätigung des Send-Buttons werden nur Ihre Einträge an uns übermittelt. Das Dokument verbleibt bei Ihnen zu Ihrer eigenen weiteren Verwendung.
Voraussetzungen: Adobe Acrobat 9, 10 oder 11 (Die Reader 9 und 10 erlauben das Ausfüllen und Senden dieser Seite, Reader 11, Standard und Professional bieten zusätzlich die Stempel- und Notizfunktionen)

Mit freundlichen Grüßen
Ihr Produktionsteam

Auftragsname:	Montageanleitung IM Wipex Base - 2	Auftragsnummer:	22-02506

Eintrag Seitennummer und/oder Seitennummernbereiche mit Komma unterteilt. Beispiel 1, 3-12

Seiten akzeptiert von 1 All

Eintrag Seitennummer und/oder Seitennummernbereiche mit Komma unterteilt. Beispiel 1, 3-12

Seiten nicht akzeptiert von 1 All

Hier können Sie zusätzliche allgemeine Informationen eintragen.

Send